| 版本 Rev. | 日期 Date | 变更文件号 ECN NO. | 变更内容 Revisions | 设计 By |
|---|---|---|---|---|
| V1.0 | 17.04.12 | | 初版 | 王洪艳 |
| | | | | |

**Dimension: (Unit: mm)**

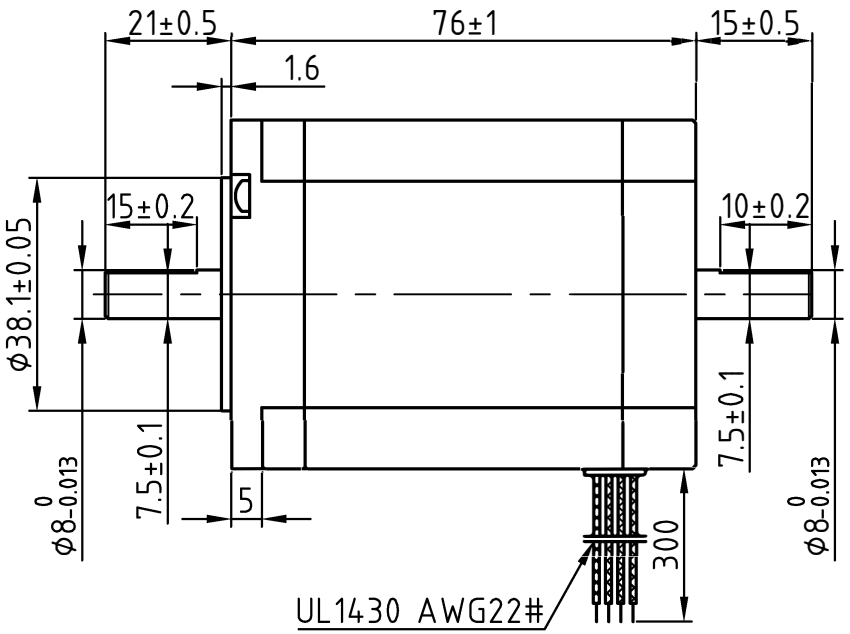


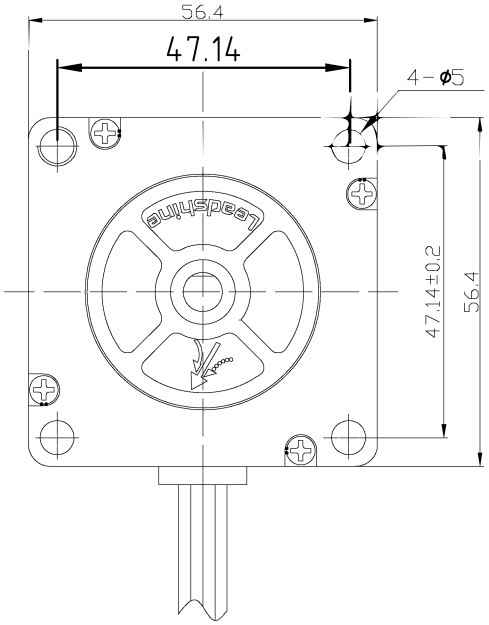


**Motor Connetions:**

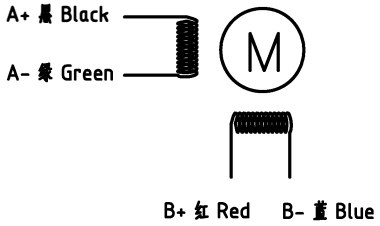


## Common Rating

| | |
|---|---|
| Step angle | 1.8° |
| Position accuracy | 1.8±0.9° |
| Dielectric strength | 500VAC 1min |
| Insulation resistance | 100MOhm(500VDC) |
| Insulation class | B |
| Temp rise(Max) | 80K |
| Radial play | Max.0.02mm(Load 450g) |
| Axial play | Max.0.08mm(Load 900g) |

## Specification:

| | |
|---|---|
| Current/phase | 5.0 A |
| Voltage | 1.9 V |
| DC Resistance/phase ±10% | 0.38 Ω |
| Inductance/phase ±20% | 1.75 mH |
| Holding torque | 2.3 N•M |
| Detent torque | 0.068 N•M |
| Inertia | 0.480 kg•cm$^2$ |
| Weight | 1.1 kg |

| | | | | |
|---|---|---|---|---|
| 设计 Designed | 王洪艳 | 日期 Date 2017.04.12 | 材料 Material | 深圳市雷赛智能控制股份有限公司 SHENZHEN LEADSHINE TECHNOLOGY CO., LTD. |
| 审核 Checked | 刘佩峰 | 2017.04.12 | 第一角画法 First Angle projection | 名称 Title 混合式步进电机 |
| 批准 Approved | 田天胜 | 2017.04.12 | 重量 Weight / 比例 Scale / 阶段标记 Stage Mark | 57CM23-SZ |
| 图号 Part No. | | | 共 1 张 第 1 张 Sheet 1 of 1 | 图号 DWG. NO. |