版本 Rev.	日期 Date	变更文件号 ECN NO.	变更内容 Revisions	设计 By

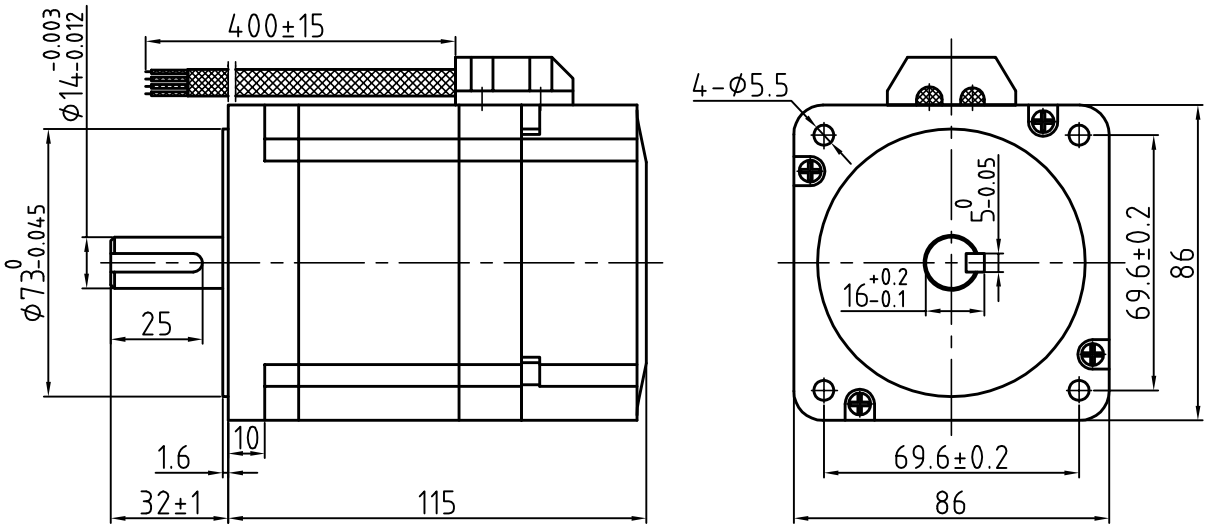

Motor Connetions

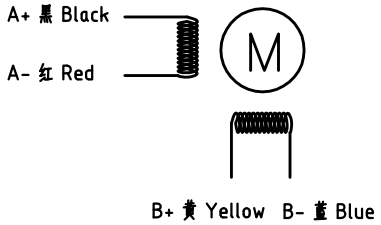

Brake Connetions

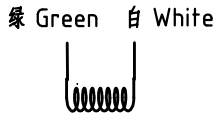

Common Rating

Step angle	1.8°
Position accuracy	1.8±0.09°
Dielectric strength	1000VAC 1min
Insulation resistance	100MOhm(500VDC)
Insulation class	B
Temp rise(Max)	80K
Radial play	Max.0.02mm(Load 450g)
Axial play	Max.0.08mm(Load 900g)

Specification

Current/phase	4.2 A
Voltage	3.2 V
DC Resistance/phase ±10%	0.51 Ω
Inductance/phase ±20%	4.7 mH
Holding torque	4.6 N•M
Inertia	2.0 kg•cm²
Weight	2.5 kg

Brake Specification

Voltage	24Vdc
Friction torque	4N•M

设计 Designed	王洪福	日期 Date 21.05.11	材料 Material	深圳市雷赛智能控制股份有限公司 SHENZHEN LEADSHINE TECHNOLOGY CO., LTD.
审核 Checked	黄推宜	21.05.11	第一角画法 First Angle projection	名称 Title 混合式步进电机
批准 Approved	黄推宜	21.05.11	版本/版次 A/01; 比例 Scale; 阶段标记 Stage Mark	86CM45-BZ
表格编号: Part No. LS-MT-01-07A			共 1 张 第 1 张 Sheet 1 of 1	图号 DWG. NO. LS-86CM45-BZ